Technisches Datenblatt

Kartenlesegerät PCS-CS..

Art.-Nr. 5091683

Magnetkartenlesegerät zum Auslesen und Auswerten von PCS-Karten.

- inkl. Akku für ca. 4 h netzunabhängigen Dauerbetrieb
- großes und übersichtliches Display

Stammdaten

Art.-Nr.	5091683
Typ	PCS-CS-D
Bezeichnung 1	Kartenlesegerät
Bezeichnung 2	Version Deutschland
Dimension	DE
Kleinste VK-Einheit (VG)	1 Stück
Gewicht	750,00 kg/100 St.

Technische Daten

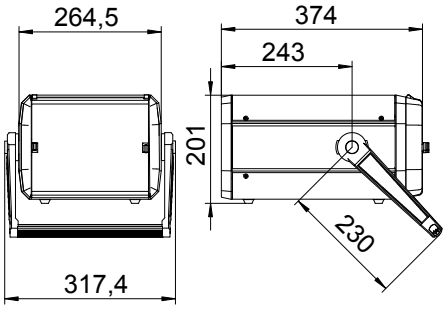

Abmessung	250 x 200 x 380 mm
Länderversion	D
Maximale Vorsicherung	1,25 A
Messbereich	3– 120 kA
Messtoleranzen	< 2 kA (< 2%)
Nennspannung	230,00 V
Temperaturbereich	-10-+50 °C