# Technisches Datenblatt

## Protection-Set MCD + V20 3-polig + NPE mit Fernsignalisierung
## Art.-Nr. 5089763

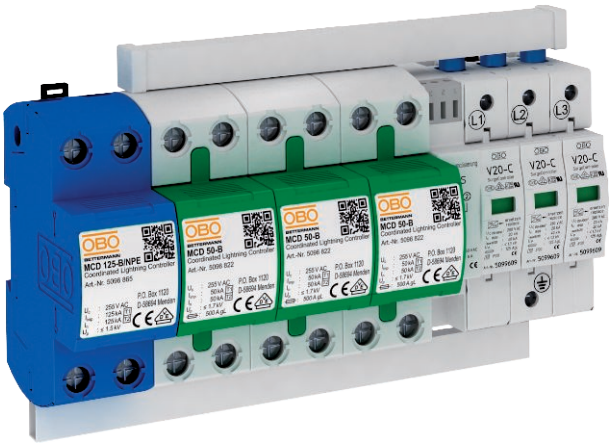

Protection Set, Blitz- und Überspannungsableiter Typ 1+2

- Ableitvermögen 100 kA 10/350 µs BET getestet
- Vormontiert und anschlussfertig, inkl. Verbindungsbrücken, Anschlussklemmen gekennzeichnet
- Mit Fernsignalisierung, potentialfreiem Schließerkontakt, zur Funktionsüberwachung
- Zum Einsatz im TN-S- und TT-Netzsystem

Hinweis: Max. Vorsicherung (nur erforderlich, wenn im Netz nicht bereits vorhanden) 125 A gL/gG.

230/ 400 V System | Type 1+2 | LPZ 0→2 | FS

## Abmessungen

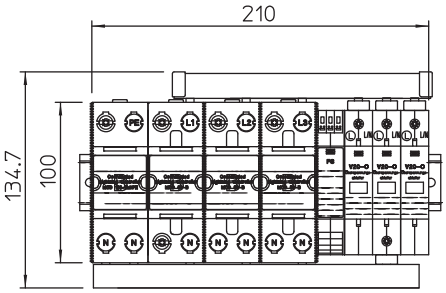


## Stammdaten

| | |
|---|---|
| Art.-Nr. | 5089763 |
| Typ | PS4-B+C TNS+FS |
| Bezeichnung 1 | Protection Set |
| Bezeichnung 2 | vierpolig mit FS |
| Dimension | 255V |
| Kleinste VK-Einheit (VG) | 1 Stück |
| Gewicht | 211,00 kg/100 St. |

## Technische Daten

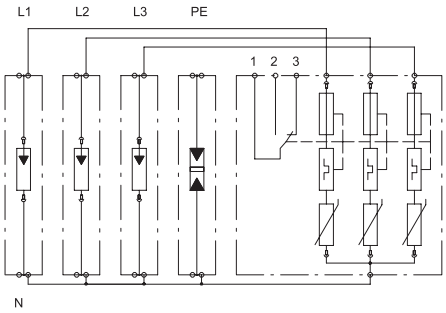


| | |
|---|---|
| SPD nach EN 61643-11 | Typ 1+2 |
| SPD nach IEC 61643-11 | class I+II |
| Nennspannung | 230,00 V |
| Höchste Dauerspannung AC | 255,00 V |
| Höchste Dauerspannung | 255,00 V |
| Höchste Dauerspannung (L-N) | 255,00 V |
| Höchste Dauerspannung (N-PE) | 255,00 V |
| Nennableitstoßstrom (8/20 µs) | 50,00 kA |
| Nennableitstoßstrom (8/20) | 50 kA |
| Maximaler Ableitstoßstrom (8/20 µs) | 100,00 kA |
| Blitzstoßstrom (10/350 µs) | 50,00 kA |
| Impulsstrom (10/350) | 50,00 kA |
| Impulsstrom (10/350) (N-PE) | 125,00 kA |
| Impulsstrom (10/350) (L-N) | 50,00 kA |

# Technisches Datenblatt

## Protection-Set MCD + V20 3-polig + NPE mit Fernsignalisierung
## Art.-Nr. 5089763

### Technische Daten

| | |
|---|---|
| Blitzstoßstrom (10/350) [gesamt] | 100,00 kA |
| Ableitstoßstrom (8/20) [gesamt] | 100,00 kA |
| Schutzpegel | <1,3 kV |
| Folgestromlöschvermögen (eff) [N-PE] | 25,00 kA |
| Folgestromlöschvermögen Ieff | 12,50 kA |
| Ansprechzeit | <25 ns |
| Maximale Vorsicherung | 125,00 A |
| Temperaturbereich | -40-+85 °C |
| Ausführung der Pole | 3+N/PE |
| Ausführung | 3+1-polig mit FS; 255V |
| Ausführung | 3+NPE |
| Montageart | Hutschiene 35 mm |
| Schutzart | IP20 |
| Schutzart | IP 20 |
| Ausblasend | ☐ |
| Teilungseinheit TE (17,5 mm) | 12 |
| Fernsignalisierung | ☑ |
| Fernmeldekontakt | ☑ |
| Anschlussquerschnitt flexibel | 10,00 - 25,00 mm² |
| Anschlussquerschnitt starr | 10,00 - 50,00 mm² |
| Anschlussquerschnitt mehr-drähtig | 10,00 - 35,00 mm² |
| Signalisierung am Gerät | optisch |