Technisches Datenblatt

Multibase-Unterteil mit akustischer Signalisierung

Art.-Nr. 5096413

- passend zu V 25-B+C, V 20-C und V 10-C
- mit Fernsignalisierung und potentialfreiem Wechslerkontakt, zur Funktionsüberwachung
- mit akustischer Signalisierung zur Funktionsüberwachung, Signalton für 24 h abschaltbar
- vormontiert und anschlussfertig

Abmessungen

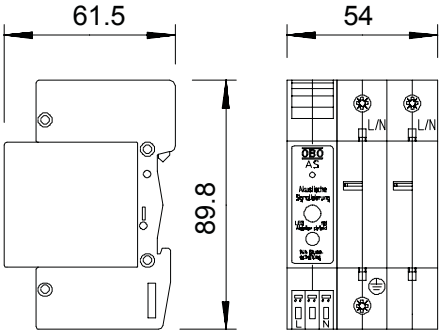

Stammdaten

Art.-Nr.	5096413
Typ	V20-C U-2 AS
Bezeichnung 1	Unterteil V20 und V25
Bezeichnung 2	mit Akustiksignalisierung
Dimension	2-polig
Kleinste VK-Einheit (VG)	1 Stück
Gewicht	23,00 kg/100 St.

Technische Daten

Temperaturbereich	-40-+80 °C
Ausführung der Pole	2
Ausführung	2-polig mit AS; Unterteil
Ausführung	2-polig
Montageart	Hutschiene 35 mm
Montageart	Hutschiene 35 mm
Schutzart	IP20
Schutzart	IP 20
Teilungseinheit TE (17,5 mm)	3
Fernsignalisierung	☑

Technisches Datenblatt

Multibase-Unterteil mit akustischer Signalisierung

Art.-Nr. 5096413

Technische Daten

Fernmeldekontakt	☑
Anschlussquerschnitt flexibel	2,50 - 25,00 mm²
Anschlussquerschnitt starr	2,50 - 35,00 mm²
Anschlussquerschnitt mehr-drähtig	2,50 - 35,00 mm²
Signalisierung am Gerät	optisch und akustisch