Technisches Datenblatt

Überspannungsschutzmodul 230 V mit Halter für Gerätebecher GB2 und GB3
Art.-Nr. 5092472

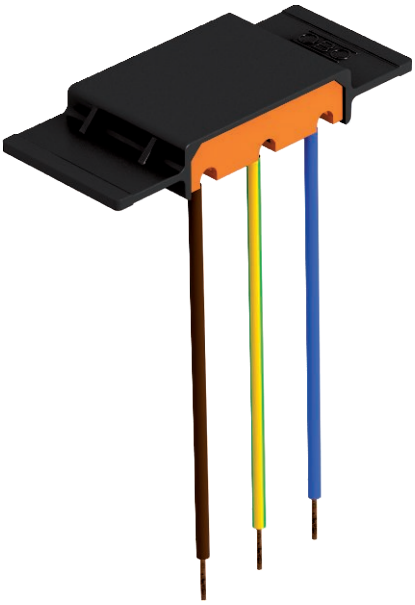

Überspannungsschutz-Modul Typ 3 nach DIN EN 61643-11 für 230V Netze.

- mit akustischer Defektmeldung
- mit geringer Baugröße und Y-Schaltung
- Halogenfreier Kunststoff (UL 94 V-0)
- Halter mit Trennstegfunktion für Gerätebecher GB2 / GB3 und Universalträger UT3 und UT4

Anwendung: Universell einsetzbar für alle Installationssysteme.

2polig, 16 A/250 V~, mit akustischer Defektanzeige.

Type 3 | LPZ 2→3 | AS

Abmessungen

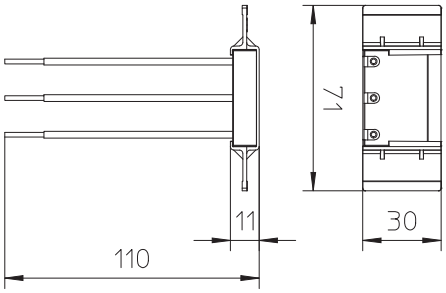

Stammdaten

Art.-Nr.	5092472
Typ	ÜSM-A-4
Bezeichnung 1	Überspannungsschutzmodul
Bezeichnung 2	mit Halter
Dimension	255V
Kleinste VK-Einheit (VG)	1 Stück
Gewicht	2,00 kg/100 St.

Technisches Datenblatt

Überspannungsschutzmodul 230 V mit Halter für Gerätebecher GB2 und GB3
Art.-Nr. 5092472

Technische Daten

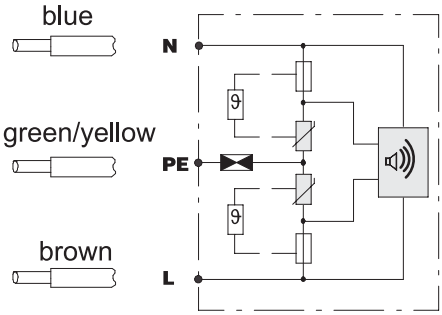

SPD nach EN 61643-11	Typ 3
SPD nach IEC 61643-11	class III
Nennspannung	230,00 V
Höchste Dauerspannung AC	255,00 V
Höchste Dauerspannung	255,00 V
Nennableitstoßstrom (8/20)	3 kA
Nennlaststrom	16,00 A
Maximaler Ableitstoßstrom (8/20 µs)	6,00 kA
Gemeinsamer Schutzpegel [L-PE]	1.500,00 kV
Schutzpegel	<1,5 kV
Schutzpegel [L-N]	1.500,00 kV
Schutzpegel (L-N)	< 1,3 kV
Schutzpegel (N-PE)	< 1,5 kV
Ansprechzeit	< 25 ns
Maximale Vorsicherung	16,00 A
Temperaturbereich	-15-+60 °C
Ausführung der Pole	1
Ausführung	inkl. Halter mit Trennwandfunktion
Ausführung	1-polig
Montageart	sonstige
Montageart	sonstige
Signalisierung am Gerät	akustisch