Technisches Datenblatt

Profilschiene gelocht, Schlitzweite 22 mm

Artikelnummer: 1122459



Schwere C-Profilschiene zur individuellen Installation von Tragekonstruktionen für z.B. Kabelrinnen oder als Konsole für Schaltschränke. Auch verwendbar zur Kabelverlegung, in Verbindung mit Bügelschellen mit U-Fuß.

A4 Edelstahl, rostfrei

BK blank

Stammdaten

Artikelnummer	1122459
Typ	MSL4121P6000A4
Bezeichnung 1	Profilschiene
Bezeichnung 2	gelocht, Schlitzweite 22mm
Hersteller	OBO
Dimension	6000x41x21
Werkstoff	Edelstahl, rostfrei 1.4571
Oberfläche Oberflächennorm	blank
Kleinste VK-Einheit	6
Mengeneinheit	Meter
Gewicht	109,6 kg
Gewichtseinheit	kg/100 m

Technisches Datenblatt

Profilschiene gelocht, Schlitzweite 22 mm

Artikelnummer: 1122459

Abmessungen

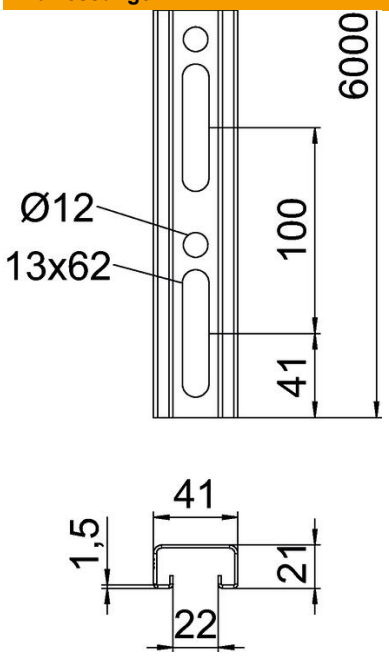

Länge	6.000 mm
Breite	41 mm
Höhe	21 mm

Technische Daten

Art der Lochung	Rücken gelocht
Ausführung	Einfachprofil
Materialstärke	1,5 mm
Mit Lochung	ja
Profilform	C-Profil
ROHS Konform	ja
Rostfreier Stahl, gebeizt	ja
Schlitzweite	22 mm