Technisches Datenblatt

Trägerklammer, für Rohre, offen/unten

Artikelnummer: 1483751

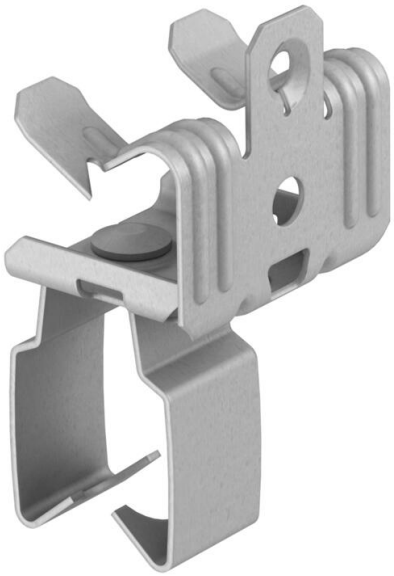

Trägerklammer zum Aufschlagen mit offener Rohraufnahme als individuelle Befestigungslösung am Träger.

CE

St Stahl

ZL Zinklamelle

Stammdaten

Artikelnummer	1483751
Typ	BCVPO 3-7 D20
Bezeichnung 1	Trägerklammer
Bezeichnung 2	mit Rohraufnahme unten 20mm
Hersteller	OBO
Dimension	3-7mm
Werkstoff	Stahl
Oberfläche Oberflächennorm	Zinklamelle
Kleinste VK-Einheit	50
Mengeneinheit	Stück
Gewicht	3,4 kg
Gewichtseinheit	kg/100 St.

Technisches Datenblatt

Trägerklammer, für Rohre, offen/unten

Artikelnummer: 1483751

Abmessungen

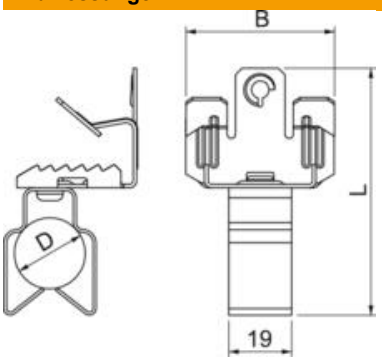

Technische Daten

Anschlussart/-bauteil	Rohr/Kabel
Befestigungsart	klemmen
Bruchlast	0,11 kN
Flanschdicke F max.	7 mm
Flanschdicke F min.	3 mm
Gewinde	M6
Gewinde metrisch	6
Rohr-/Kabeldurchmesser min.	20 mm
Scharnier justierbar	nein
Scharnierend	nein