Technisches Datenblatt

Nummernschilder A2

Artikelnummer: 3049329

- zur Kennzeichnung der Trennstelle
- zur universellen Beschriftung (z. B. mit Schlagzahlen) geeignet

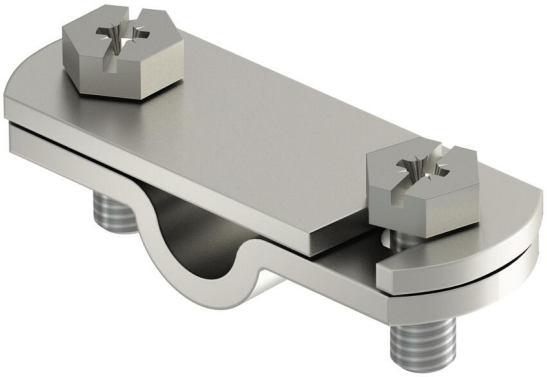

A2 Edelstahl, rostfrei

Stammdaten

Artikelnummer	3049329
Typ	311 N-VA 16
Bezeichnung 1	Nummernschild
Bezeichnung 2	für Trennstellen
Hersteller	OBO
Dimension	16mm
Werkstoff	Edelstahl, rostfrei
Kleinste VK-Einheit	5
Mengeneinheit	Stück
Gewicht	6,4 kg
Gewichtseinheit	kg/100 St.
CO2 Fußabdruck (GWP) Cradle-to-Gate	0,3551 kg COe / 1 Stück

Technisches Datenblatt

Nummernschilder A2

Artikelnummer: 3049329

Abmessungen

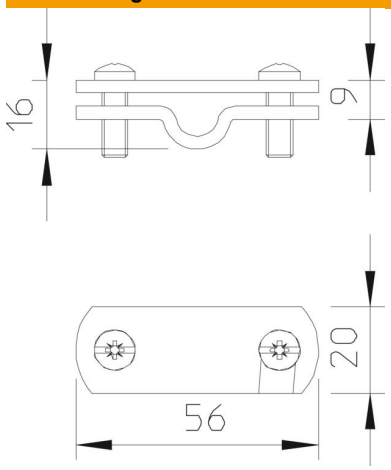

Technische Daten

Art des Zubehörs	Bezeichnungsschild
Passung	RD 16 - FL30 mm