Technisches Datenblatt

Leitungshalter für Rd 8 mm, Durchgang Ø 7 mm verkupfert

Artikelnummer: 5207819

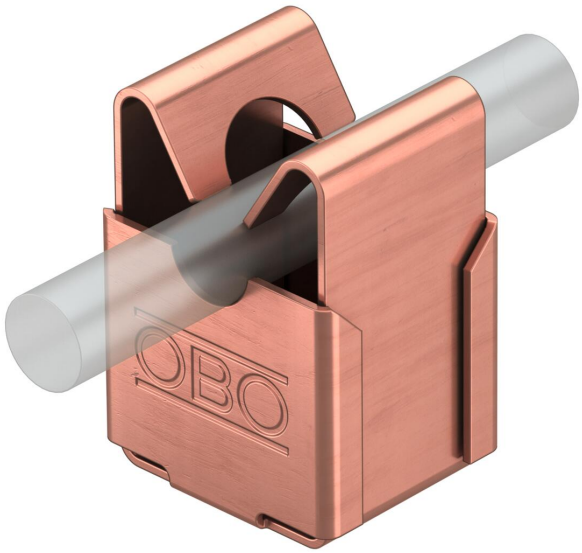

- mit Innengewinde M8 bzw. Durchgangsloch Ø 7 mm
- aus rostfreiem Edelstahl (V2A)
- VA-VK: verkupfert

A2	Edelstahl, rostfrei
Cu	verkupfert

Stammdaten

Artikelnummer	5207819
Bezeichnung 1	Leitungshalter
Hersteller	OBO
Dimension	8mm
Werkstoff	Edelstahl, rostfrei 1.4301
Oberfläche Oberflächennorm	verkupfert
Kleinste VK-Einheit	20
Mengeneinheit	Stück
Gewicht	1,9 kg
Gewichtseinheit	kg/100 St.

Technisches Datenblatt

Leitungshalter für Rd 8 mm, Durchgang Ø 7 mm verkupfert

Artikelnummer: 5207819

Abmessungen

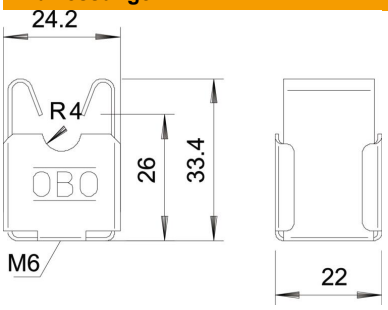

Technische Daten

Befestigungsart Leiter	mit Clipschelle
Leiterabmessungen	8 mm rund
Montagehöhe	20 mm