Technisches Datenblatt

Schutzfunkenstrecke

Artikelnummer: 5240050

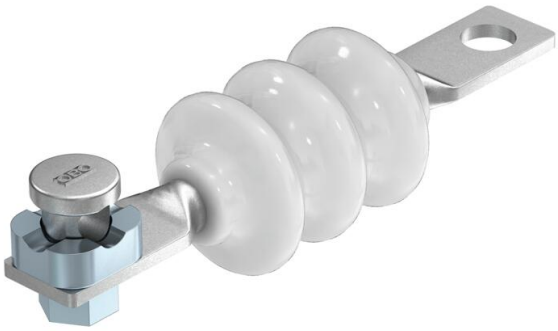

Geschlossene Funkenstrecke, zur Überbrückung einer Näherungsstelle zwischen Dachständer des Niederspannungssystems und Bauteilen der äußeren Blitzschutz-Anlage.

- Schutzart IP54
- mit vormontiertem Verbinder Typ 5001 zum Anschluss von Rundleiter Rd 8 - 10

SG Stahlguss

Stammdaten

Artikelnummer	5240050
Typ	482
Bezeichnung 1	Trennfunkenstrecke
Bezeichnung 2	geschlossen
Hersteller	OBO
Dimension	134x93x86
Werkstoff	Stahlguss
Kleinste VK-Einheit	1
Mengeneinheit	Stück
Gewicht	56 kg
Gewichtseinheit	kg/100 St.

Technisches Datenblatt

Schutzfunkenstrecke

Artikelnummer: 5240050

Abmessungen

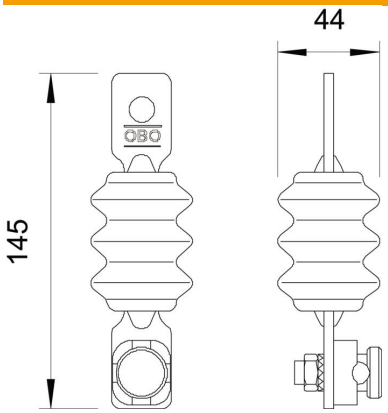

Technische Daten

[redacted]

Anschluss	Rd 10 mm
Ansprechwechselspannung	10 kV
Ansprechzeit	<100 ns
Explosionsgeprüfte Ausführung	nein
Nennableitstoßstrom	25 kA
Schutzart	IP54
Schutzpegel	< 10 kV
Temperatureinsatzbereich max.	80 °C
Temperatureinsatzbereich min.	-20 °C
Werkstoff des Anschlusses	Zinkdruckguss