Technisches Datenblatt

Anschlussbügel AB EX ISG gewinkelt

Artikelnummer: 5240380

Anschlussbügel zur Montage der OBO EX-Trennfunkenstrecke Typ EX ISG an Isolierflanschen und Isolierstücken.

St	Stahl
FT	tauchfeuerverzinkt

Stammdaten

Artikelnummer	5240380
Bezeichnung 1	Anschlussbügel
Bezeichnung 2	gewinkelte Ausführung
Hersteller	OBO
Dimension	85x45x40
Werkstoff	Stahl
Oberfläche	tauchfeuerverzinkt
Oberflächennorm	DIN EN ISO 1461
Kleinste VK-Einheit	2
Mengeneinheit	Stück
Gewicht	10,9 kg
Gewichtseinheit	kg/100 St.

Technisches Datenblatt

Anschlussbügel AB EX ISG gewinkelt

Artikelnummer: 5240380

Abmessungen

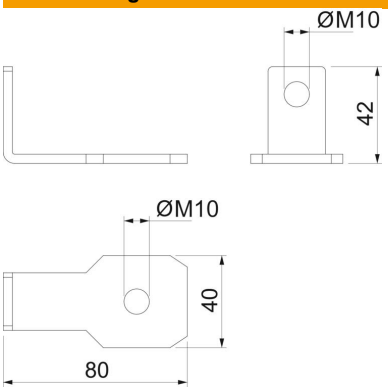

Technische Daten

Art des Zubehörs	Anschlusselement
Ausführung	für M10 Bolzen
Bohrungsdurchmesser min.	11 mm
Zubehör	ja
Ersatzteil	nein