Technisches Datenblatt

Kabelhalteklammer Typ LKV 50050

Artikelnummer: 6132462

Kabelhalteklammer für LKV-Verdrahtungskanäle. Die Kabelhalteklammer umfasst alle im Kanal installierten Leitungen und verhindert das Herausfallen beim Abnehmen der Oberteile. Mit Klebeband an der Unterseite zur Montage.
Zum einfachen Verlegen der Kabel.

CE

PVC Polyvinylchlorid

Stammdaten

Artikelnummer	6132462
Typ	LKV KHK5050
Bezeichnung 1	Kabelhalteklammer
Hersteller	OBO
Farbe	steingrau; RAL 7030
Werkstoff	Polyvinylchlorid
Kleinste VK-Einheit	50
Mengeneinheit	Stück
Gewicht	0,98 kg
Gewichtseinheit	kg/100 St.

Technisches Datenblatt

Kabelhalteklammer Typ LKV 50050

Artikelnummer: 6132462

Abmessungen

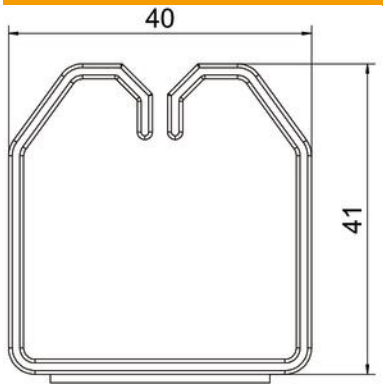

Länge	20 mm
Breite	40 mm
Höhe	41 mm

Technische Daten

Halogenfrei	nein