Technisches Datenblatt

Installationssäule, Typ ISSRHSM45

Artikelnummer: 6290091

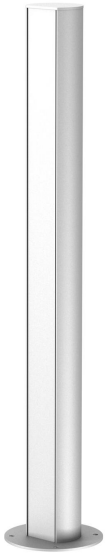

ISS Installationssäule aus Aluminium mit einer 45-mm-Systemöffnung.
Set bestehend aus:
1 einzügige Säule mit Standfuß
  Gesamtlänge: 675 mm
1 Oberteil Aluminium
  Länge: 675 mm
Das Design dieser ISS Installationssäule basiert auf einem extrem schlanken, runden Aluminiumprofil, das zur Frontseite ein glattes Oberteil der Geräteeinbaukanalserie Rapid 45 zeigt. Die 45-mm-Systemöffnung ist zur direkten Aufnahme von Modul 45®-Schalt- und Steckgeräten geeignet. Der Einbauraum ist theoretisch für 14 Modul 45®-Geräte ausreichend. Bei Anwendung von Modul 45connect® oder Verkabelungen mit größerem Platzbedarf reduziert sich die Anzahl der max. einzubauenden Geräte. Optional ist der Einbau einer Trennwand Typ 2371/40 (6023096) möglich.

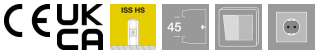

Alu Aluminium

EL eloxiert

Stammdaten

Artikelnummer	6290091
Typ	ISSRHSM45EL
Bezeichnung 1	Installationssäule
Bezeichnung 2	Boden
Hersteller	OBO
Dimension	675x70x60
Farbe	aluminium
Werkstoff	Aluminium
Oberfläche	eloxiert
Oberflächennorm	
Kleinste VK-Einheit	1
Mengeneinheit	Stück
Gewicht	135 kg
Gewichtseinheit	kg/100 St.
CO2 Fußabdruck (GWP) Cradle-to-Gate	25,6786 kg CO2e / 1 Stück

Technisches Datenblatt

Installationssäule, Typ ISSRHSM45

Artikelnummer: 6290091

Abmessungen

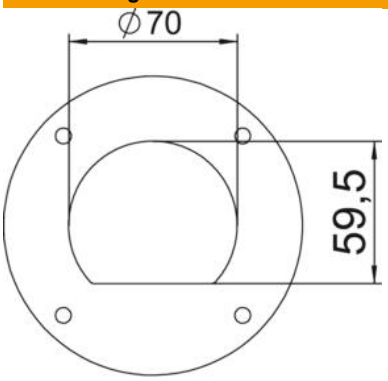

Länge	675 mm
Breite	70 mm
Höhe	59,5 mm

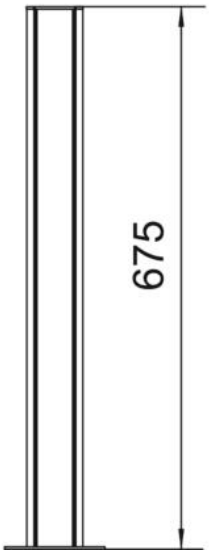

Technisches Datenblatt

Installationssäule, Typ ISSRHSM45

Artikelnummer: 6290091

Technische Daten

Anzahl der einsetzbaren Oberteile	1
Anzahl der Züge	1 St.
Ausführung	einseitig
Befestigungsart	Standfuß
Bodenmontage	ja
Deckenmontage	nein
Durchgehendes Profil	ja
Halogenfrei	ja
Kabeleinführung	unten
Oberteilbreite	45 mm
Ortsveränderlich	nein
ROHS Konform	ja
Säulenform	rund
Säulenhöhe min.	675 mm
Verstellbar	nein
Vorverdrahtet	nein