# Technisches Datenblatt

## US 5-Hängestiel A2

## Artikelnummer: 6341358

Hängestiel (U-Profil) mit angeschweißter Kopfplatte.
Zur Befestigung an waagerechten Betondecken und Stahlträgern. Ab der Auslegerbreite 400mm oder der Montage des Auslegers am Ende des Hängestiels empfiehlt sich der Einsatz des Distanzstücks Typ DSK 45.

| | |
|---|---|
| A2 | Edelstahl, rostfrei |
| 2B | blank, nachbehandelt |

### Stammdaten

| | |
|---|---|
| Artikelnummer | 6341358 |
| Typ | US 5 K 20 A2 |
| Bezeichnung 1 | Hängestiel |
| Bezeichnung 2 | mit angeschweißter Kopfplatte |
| Hersteller | OBO |
| Dimension | 50x50x200 |
| Farbe | edelstahl |
| Werkstoff | Edelstahl, rostfrei 1.4301 |
| Oberfläche | blank, nachbehandelt |
| Oberflächennorm | |
| Kleinste VK-Einheit | 1 |
| Mengeneinheit | Stück |
| Gewicht | 82 kg |
| Gewichtseinheit | kg/100 St. |
| CO2 Fußabdruck (GWP) Cradle-to-Gate | 4,5805 kg CO2e / 1 Stück |

# Technisches Datenblatt

## US 5-Hängestiel A2

## Artikelnummer: 6341358

### Abmessungen

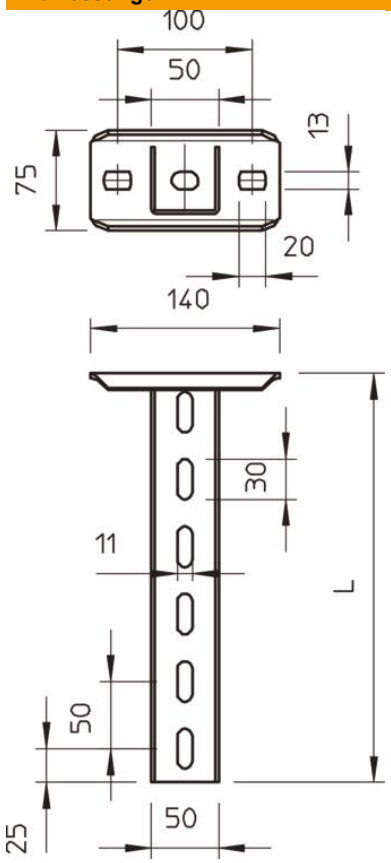


| | |
|---|---|
| Länge | 200 mm |
| Breite | 50 mm |
| Höhe | 50 mm |

### Technische Daten

| | |
|---|---|
| Ausführung | U-Profil |
| Auslegerlänge 200 | 5,75 kN |
| Auslegerlänge 400 | 3,1 kN |
| Auslegerlänge 600 | 2,2 kN |
| Funktionserhalt | nein |
| Materialstärke | 2,5 mm |
| maximale Zugbelastung | 10 kN |

# Technisches Datenblatt

## US 5-Hängestiel A2

## Artikelnummer: 6341358

### Belastungen

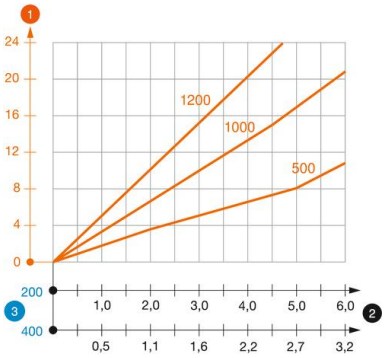


**Belastungsdiagramm U-Stiel Typ US 5 K VA**

1. Durchbiegung des Hängestielendes bei zulässiger Auslegerbelastung
2. Zulässige Auslegerbelastung in kN ohne Mannlast
3. Auslegerlänge in mm

— Belastungskurve mit Stiellängen in mm

### Belastungskennwerte Dübel für US 5 K-Hängestiel

| einseitige Belastung | | | | |
|---|---|---|---|---|
| | Maximale Belastung [kN] | | | |
| | Auslegerbreite [mm] | | | |
| Dübel Typ | 110 | 210 | 310 | 410 |
| BZ3 10x90/0-30 | 4,31 | 3,18 | 2,51 | 2,06 |
| BZ3 12x110/0-35 | 5,82 | 4,29 | 3,39 | 2,77 |

Max. Belastung F ges. = Kabelgewicht + Kabelrinne + Ausleger + Hängestiel.
Die Tabellenwerte für beidseitige Belastung berücksichtigen den vorhandenen Achsabstand ai = 10 cm.
Die angegebenen Werte basieren auf gerissenem Beton der Festigkeitsklasse C20/25. Die Einbaubedingungen der ETA-Zulassung (Dübel) sind zu beachten!