Technisches Datenblatt

US 5-Hängestiel A2

Artikelnummer: 6341378

Hängestiel (U-Profil) mit angeschweißter Kopfplatte.
Zur Befestigung an waagerechten Betondecken und Stahlträgern. Ab der Auslegerbreite 400mm oder der Montage des Auslegers am Ende des Hängestiels empfiehlt sich der Einsatz des Distanzstücks Typ DSK 45.

A2 Edelstahl, rostfrei

2B blank, nachbehandelt

Stammdaten

Artikelnummer	6341378
Typ	US 5 K 70 A2
Bezeichnung 1	Hängestiel
Bezeichnung 2	mit angeschweißter Kopfplatte
Hersteller	OBO
Dimension	50x50x700
Farbe	edelstahl
Werkstoff	Edelstahl, rostfrei 1.4301
Oberfläche	blank, nachbehandelt
Oberflächennorm	
Kleinste VK-Einheit	1
Mengeneinheit	Stück
Gewicht	225 kg
Gewichtseinheit	kg/100 St.
CO2 Fußabdruck (GWP) Cradle-to-Gate	12,095 kg CO2e / 1 Stück

Technisches Datenblatt

US 5-Hängestiel A2

Artikelnummer: 6341378

Abmessungen

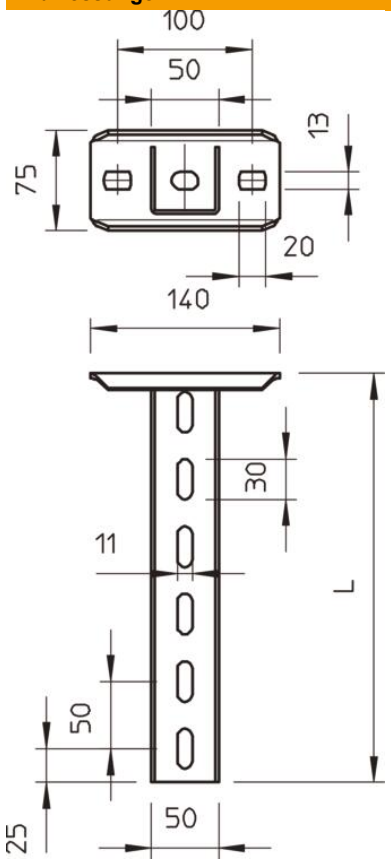

Länge	700 mm
Breite	50 mm
Höhe	50 mm

Technische Daten

Ausführung	U-Profil
Auslegerlänge 200	5,75 kN
Auslegerlänge 400	3,1 kN
Auslegerlänge 600	2,2 kN
Funktionserhalt	nein
Materialstärke	2,5 mm
maximale Zugbelastung	10 kN
ROHS Konform	ja

Technisches Datenblatt

US 5-Hängestiel A2

Artikelnummer: 6341378

Belastungen

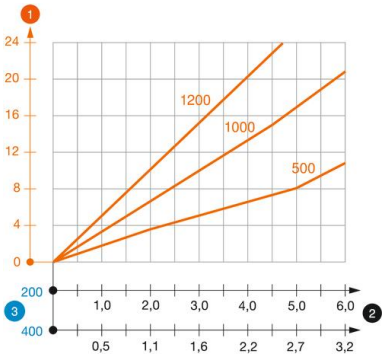

Belastungsdiagramm U-Stiel Typ US 5 K VA

1. Durchbiegung des Hängestielendes bei zulässiger Auslegerbelastung
2. Zulässige Auslegerbelastung in kN ohne Mannlast
3. Auslegerlänge in mm

— Belastungskurve mit Stiellängen in mm

Belastungskennwerte Dübel für US 5 K-Hängestiel

einseitige Belastung				
	Maximale Belastung [kN]			
	Auslegerbreite [mm]			
Dübel Typ	110	210	310	410
FAZIIPlus 10 (hef=60 mm)	3,42	2,55	2,03	1,68
FAZIIPlus 12 (hef=70mm)	5,27	3,93	3,12	2,58

Max. Belastung F ges. = Kabelgewicht + Kabelrinne + Ausleger + Hängestiel.
Die Tabellenwerte für beidseitige Belastung berücksichtigen den vorhandenen Achsabstand ai = 10 cm.
Die angegebenen Werte basieren auf gerissenem Beton der Festigkeitsklasse C20/25. Die Einbaubedingungen der ETA-Zulassung (Dübel) sind zu beachten!